FIXED AIRLINK

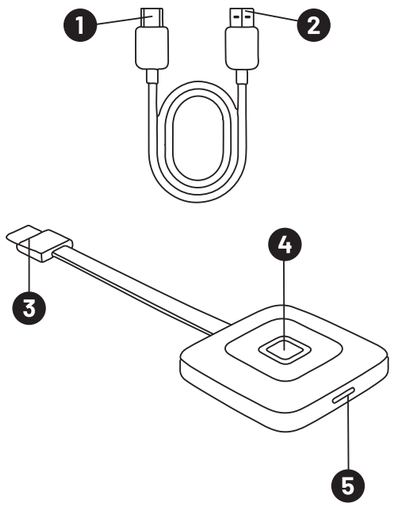

CZ — UŽIVATELSKÝ MANUÁL

Děkujeme za zakoupení bezdrátového HDMI adaptéru FIXED AirLink.

1. Výstupní HDMI na přijímači
2. Napájecí USB-A na přijímači
3. Výstupní USB-C na adaptéru
4. Párovací tlačítko
5. Napájecí konektor

Před použitím si pročtěte tento manuál.

NÁVOD K POUŽITÍ:

1. Zapojte vstupní konektor USB-C adaptéru do rozhraní USB-C Vašeho zařízení. Je nutné, aby funkce rozhraní počítače měla funkci přenosu dat (audia, videa) a nabíjení Power Delivery.
2. Pro nabíjení Vašeho zařízení při přenášení obrazu přijměte dostatečně výkonnou nabíječku do USB-C konektoru na druhé straně adaptéru.
3. Přiložený přijímač zapojte ve Vaší televizi či monitoru do HDMI vstupu a USB-A napájecího vstupu.
4. Po připojení přijímače a adaptéru stiskněte párovací tlačítko na adaptéru.
5. Počkejte 3-5 vteřin. Jakmile se začne obraz zrcadlit párování proběhlo úspěšně.

SPECIFIKACE PRODUKTU:
USB-C vstup: PD 3.0 100W
Specifikace displeje: HDMI + USB-A (5V/1A napájení)
Rozlišení: 720P/1080i/1080p 60Hz
Dosah bezdrátového adaptéru: 30 m
Doba odezvy adaptéru: 7-10 ms
Rozměry adaptéru: 70 x 73 x 13 mm
Délka kabelu adaptéru: 20 cm
Délka kabelu přijímače: 75 cm
Váha: 42 g
Materiál: ABS, nylon

SOUČÁST BALENÍ:
1x Adaptér FIXED AirLink
1x Uživatelský manuál

POZNÁMKY:
Na výrobek se vztahuje záruka podle zákonných předpisů platných v zemích, kde je prodáván. V případě problémů se servisem se obraťte na prodejce, u něhož jste zařízení zakoupili.
FIXED nepřebírá odpovědnost za škody způsobené nevhodným používáním produktu.

PÉČE O VÝROBEK A ÚDRŽBA
K čištění těla zařízení používejte jemnou látku.

BEZPEČNOSTNÍ OPATŘENÍ
Zařízení nevystavujte dešti nebo sněhu a neponořujte jej do vody.
Nenechávejte zařízení v automobilu na slunci.
Nevystavujte zařízení přímo slunečnímu světlu nebo jej nezanechávejte poblíž zdrojů tepla.
Nepoužívejte zařízení, pokud u něj došlo k silnému nárazu, pokud spadl, nebo je jakýmkoliv způsobem poškozen.
Nerozebírejte zařízení, existuje nebezpečí elektrického šoku a/nebo popálení.
Udržujte zařízení mimo dosah dětí.
Neoprávněné otevření nebo úprava části výrobku má za následek pozbytí záruky.
- Skladovací teplota produktu: 0 až 35 °C
- Provozní teplota produktu: 0 až 40 °C

ŘEŠENÍ POTÍŽÍ:
V případě potíží s výrobkem můžete kontaktovat naší podporu na webové adrese www.fixed.zone/podpora

LIKVIDACE PRODUKTU

(Platí v zemích s oddělenými systémy sběru recyklovatelných materiálů).
Staré produkty nesmějí být likvidovány společně s domácím odpadem! Pokud produkt již nebude fungovat, zlikvidujte jej v souladu s platnými předpisy ve vaší zemi.
To zajišťuje, že staré výrobky jsou recyklovány profesionálním způsobem a také vylučuje negativní důsledky pro životní prostředí. Z tohoto důvodu je elektrické zařízení označeno zde zobrazeným symbolem.

Tento produkt je označen CE v souladu s ustanovením směrnice EMC 2014/30/EU a RoHS 2011/65/EU. Tímto společnost FIXED.zone a.s. prohlašuje, že tento výrobek je v souladu se základními požadavky a dalšími příslušnými ustanoveními směrnic EMC 2014/30/EU a RoHS 2011/65/EU.

FIXED.zone a.s.
Budějovická 19
Homole 37001
Česká republika

SK — POUŽÍVATEĽSKÁ PRÍRUČKA

Ďakujeme, že ste si zakúpili bezdrôtový adaptér HDMI FIXED AirLink.

1. Výstup HDMI na prijímači
2. Napájanie USB-A na prijímači
3. Výstup USB-C na adaptéri
4. Tlačidlo párovania
5. Konektor napájania

Pred použitím si prečítajte túto príručku.

NÁVOD NA POUŽITIE:

1. Zapojte vstupný konektor USB-C adaptéra do rozhrania USB-C vášho zariadenia. Je potrebné, aby funkcia rozhrania počítača mala funkciu prenosu dát (audio, video) a nabíjania Power Delivery.
2. Ak chcete nabíjať zariadenie počas prenosu videa, pripojte dostatočne výkonnú nabíjačku ku konektoru USB-C na druhej strane adaptéra.
3. Priložený prijímač zapojte do vstupu HDMI a napájacieho vstupu USB-A na televizore alebo monitore.
4. Po pripojení prijímača a adaptéra stlačte tlačidlo párovania na adaptéri.
5. Počkajte 3 až 5 sekúnd. Keď sa obraz začne zrkadliť, párovanie bolo úspešné.

ŠPECIFIKÁCIE PRODUKTU:
Vstup USB-C: PD 3.0 100W
Špecifikácia displeja: USB 3.0: HDMI + USB-A (napájanie 5V/1A)
Resolution: 720P/1080i/1080p 60Hz
Dosah bezdrôtového adaptéra: 1,5 m: 30m
Čas odozvy adaptéra: 7-10 ms
Rozmery adaptéra: 70 x 73 x 13 mm
Dĺžka kábla adaptéra: 20 cm
Dĺžka kábla prijímača: 75 cm
Hmotnost: 42 g
Materiál: ABS, nylon

SÚČASŤOU BALENIA:
1x FIXED AirLink adaptér
1x užívateľská príručka

POZNÁMKY:
Na výrobok sa vzťahuje záruka v súlade s právnymi predpismi krajín, v ktorých sa predáva. V prípade servisných problémov sa obráťte na predajcu, u ktorého ste zariadenie zakúpili.
Spoločnosť FIXED nenesie žiadnu zodpovednosť za škody spôsobené nesprávnym používaním výrobku.

STAROSTLIVOSŤ O VÝROBOK A ÚDRŽBA
Na čistenie tela zariadenia používajte mäkkú handričku.

BEZPEČNOSTNÉ OPATRENIA
Zariadenie nevystavujte dažďu alebo snehu a neponárajte ho do vody.
Nenechávajte zariadenie v aute na slnku.
Zariadenie nevystavujte priamemu slnečnému žiareniu ani ho nenechávajte v blízkosti zdrojov tepla.
Zariadenie nepoužívajte, ak bolo vystavené silnému nárazu, ak spadlo alebo ak je akokoľvek poškodené.
Zariadenie nerozoberajte, hrozí nebezpečenstvo úrazu elektrickým prúdom a/alebo popálenia.
Zariadenie uchovávajte mimo dosahu detí. Neoprávnené otvorenie alebo úprava časti výrobku má za následok stratu záruky.
- Teplota skladovania výrobku: 0 až 35 °C
- Prevádzková teplota výrobku: 0 až 40 °C

RIEŠENIE PROBLÉMOV:
V prípade problémov s výrobkom môžete kontaktovať našu podporu na adrese www.fixed.zone/podpora.

LIKVIDÁCIA VÝROBKU

(Uplatňuje sa v krajinách so systémami separovaného zberu recyklovateľných materiálov).
Staré výrobky sa nesmú likvidovať spolu s domovým odpadom! Ak výrobok už nefunguje, zlikvidujte ho v súlade s platnými predpismi vo vašej krajine.
Zabezpečíte tak odbornú recykláciu starých výrobkov a zároveň eliminujete negatívne dôsledky na životné prostredie. Z tohto dôvodu je elektrické zariadenie označené tu uvedeným symbolom.

Tento výrobok je označený značkou CE v súlade so smernicou 2014/30/EÚ o elektromagnetickej kompatibilite a smernicou 2011/65/EÚ o ONL. Spoločnosť FIXED.zone a.s. týmto vyhlasuje, že tento výrobok spĺňa základné požiadavky a ďalšie príslušné ustanovenia smernic EMC 2014/30/EU a RoHS 2011/65/EU.

FIXED.zone a.s.
Budějovická 19
Homole 37001
Česká republika

EN — USER MANUAL

Thank you for purchasing the FIXED AirLink Wireless HDMI Adapter.

1. HDMI output on the receiver
2. Power USB-A on the receiver
3. USB-C output on the adapter
4. Pairing button
5. Power connector

Read this manual before use.

INSTRUCTIONS FOR USE:

1. Plug the USB-C input connector of the adapter into the USB-C interface of your device. It is necessary that the interface function of the computer has the function of data transfer (audio, video) and Power Delivery charging.
2. To charge your device while transmitting video, connect a sufficiently powerful charger to the USB-C connector on the other side of the adapter.
3. Plug the included receiver into the HDMI input and USB-A power input on your TV or monitor.
4. Once the receiver and adapter are connected, press the pairing button on the adapter.
5. Wait 3-5 seconds. Once the image begins to mirror the pairing was successful.

PRODUCT SPECIFICATIONS:
USB-C input: PD 3.0 100W
Display Specification: HDMI + USB-A (5V/1A power supply)
Resolution: 720P/1080i/1080p 60Hz
Wireless Adapter Range: 30m
Adapter response time: 7-10ms
Adapter dimensions: 70 x 73 x 13 mm
Adapter cable length: 20 cm
Receiver cable length: 75 cm
Weight: 42 g
Material: ABS, nylon

INCLUDED:
1x FIXED AirLink Adapter
1x User manual

NOTES:
The product is covered by warranty according to the legal regulations in the countries where it is sold. In case of service problems, please contact the retailer where you purchased the device. FIXED assumes no responsibility for damages caused by improper use of the product.

PRODUCT CARE AND MAINTENANCE
Use a soft cloth to clean the body of the device.

SAFETY PRECAUTIONS
Do not expose the device to rain or snow or immerse it in water.
Do not leave the device in the car in the sun.
Do not expose the device directly to sunlight or leave it near heat sources.
Do not use the device if it has been subjected to a severe impact, if it has been dropped, or if it is damaged in any way.
Do not disassemble the equipment, there is a risk of electric shock and/or burns.
Keep the equipment out of the reach of children. Unauthorized opening or modification of product parts will void the warranty.
- Product storage temperature: 0 to 35 °C
- Product operating temperature: 0 to 40 °C

TROUBLESHOOTING:
In case of problems with the product, you can contact our support at www.fixed.zone/podpora

PRODUCT DISPOSAL

(Applicable in countries with separate collection systems for recyclable materials).
Old products must not be disposed of with household waste! If the product no longer works, dispose of it in accordance with the applicable regulations in your country.
This ensures that old products are recycled in a professional manner and also eliminates negative environmental consequences. For this reason, the electrical equipment is marked with the symbol shown here.

This product is CE marked in accordance with EMC Directive 2014/30/EU and RoHS Directive 2011/65/EU. FIXED.zone a.s. hereby declares that this product complies with the essential requirements and other relevant provisions of the EMC 2014/30/EU and RoHS 2011/65/EU Directives.

FIXED.zone a.s.
Budějovická 19
Homole 37001
Czech Republic

BG — РЪКОВОДСТВО ЗА ПОТРЕБИТЕЛЯ

Благодарим Ви, че закупихте FIXED AirLink безжичен HDMI адаптер.

1. HDMI изход на приемника
2. Захранване USB-A на приемника
3. USB-C изход на адаптера
4. Бутон за сдвояване
5. Захранващ конектор

Прочетете това ръководство преди употреба.

Инструкции за употреба:

1. Включете USB-C входния конектор на адаптера в USB-C интерфейса на вашето устройство. Необходимо е интерфейсът на компютъра да има функция за пренос на данни (аудио, видео) и зарядно устройство Power Delivery.
2. За да заредите устройството си по време на предаване на видео, свържете достатъчно мощен зарядно устройство към USB-C конектора от другата страна на адаптера.
3. Включете включения в комплекта приемник в HDMI входа и USB-A входа за захранване на телевизора или монитора.
4. След като приемникът и адаптерът са свързани, натиснете бутона за сдвояване на адаптера.
5. Изчакайте 3-5 секунди. Щом изображението започне да се отразява, сдвояването е успешно.

Технически характеристики на продукта:
USB-C вход: PD 3.0 100W
Спецификации на дисплея: HDMI + USB-A (5V/1A захранване)
Разделителна способност: 720P/1080i/1080p 60Hz
Обхват на безжичния адаптер: 30m
Време за реакция на адаптера: 7-10ms
Размери на адаптера: 70 x 73 x 13 mm
Дължина на кабела на адаптера: 20 cm
Дължина на кабела на приемника: 75 cm
Тегло: 42 g
Материал: ABS, найлон

Включено:
1x FIXED AirLink адаптер
1x Ръководство за употреба

Забележки:
Продуктът е покрит от гаранция съгласно законовите разпоредби в страните, в които се продава. В случай на проблеми с обслужването, моля, свържете се с търговеца, от когото сте закупили устройството.
FIXED не носи отговорност за щети, причинени от неправилна употреба на продукта.

Грижи и поддръжка на продукта
Използвайте мека кърпа за почистване на корпуса на устройството.

Предпазни мерки
Не излагайте устройството на дъжд или сняг и не го потапяйте във вода.
Не оставяйте устройството в колата на слънце.
Не излагайте устройството на пряка слънчева светлина и не го оставяйте в близост до източници на топлина.
Не използвайте устройството, ако е било подложено на силен удар, ако е паднало или ако е повредено по някакъв начин.
Не разглобявайте оборудването, тъй като съществува риск от токов удар и/или изгаряне.
Дръжте оборудването далеч от деца.
Неоторизираното отваряне или модифициране на части от продукта ще доведе до анулиране на гаранцията.
- Температура на съхранение на продукта: 0 до 35 °C
- Работна температура на продукта: 0 до 40 °C

Отстраняване на проблеми:
В случай на проблеми с продукта, можете да се свържете с нашата поддръжка на www.fixed.zone/podpora

Изхвърляне на продукта

(Applicable in countries with separate collection systems for recyclable materials).
Old products must not be disposed of with household waste! If the product no longer works, dispose of it in accordance with the applicable regulations in your country.
This ensures that old products are recycled in a professional manner and also eliminates negative environmental consequences.
For this reason, the electrical equipment is marked with the symbol shown here.

Този продукт е маркиран с CE в съответствие с Директива 2014/30/ЕС за електромагнитна съвместимост и Директива 2011/65/ЕС за ограничаване на използването на определени опасни вещества в електрическо и електронно оборудване. FIXED.zone a.s. декларира, че този продукт отговаря на основните изисквания и другите приложими разпоредби на Директива 2014/30/ЕС за електромагнитна съвместимост и Директива 2011/65/ЕС за ограничаване на използването на определени опасни вещества в електрическо и електронно оборудване.

FIXED.zone a.s.
Budějovická 19
Homole 37001
Чешка република

DA — BRUGERVEJLEDNING

Tak, fordi du har købt FIXED AirLink Wireless HDMI Adapter.

1. HDMI-udgang på modtageren
2. Strøm USB-A på modtageren
3. USB-C-udgang på adapteren
4. Parringsknap
5. Strømstik

Læs denne manual før brug.

INSTRUKTIONER FOR BRUG:

1. Sæt adapterens USB-C-indgangsstik i USB-C-grænsefladen på din enhed. Det er nødvendigt, at computerens grænsefladefunktion har funktionen dataoverførsel (lyd, video) og Power Delivery-opladning.
2. Hvis du vil oplade din enhed, mens du sender video, skal du tilslutte en tilstrækkelig kraftig oplader til USB-C-stikket på den anden side af adapteren.
3. Sæt den medfølgende modtager i HDMI-indgangen og USB-A-strømindgangen på dit tv eller din skærm.
4. Når modtageren og adapteren er tilsluttet, skal du trykke på parringsknappen på adapteren.
5. Vent 3-5 sekunder. Når billedet begynder at spejle sig, var parringen vellykket.

PRODUKTSPECIFIKATIONER:
USB-C-indgang: PD 3.0 100W
Specifikation for skærm: HDMI + USB-A (5V/1A strømforsyning)
Opløsning: 720P/1080i/1080p 60Hz
Rækkevidde for trådløs adapter: 30m
Adapterens responstid: 7-10 ms
Adapterens dimensioner: 70 x 73 x 13 mm
Adapterens kabellængde: 20 cm
Længde på modtagerkabel: 75 cm
Vægt: 42 g
Materiale: ABS, nylon

INKLUDERET:
1x FIXED AirLink-adapter
1x Brugervejledning

BEMÆRKNINGER
Produktet er dækket af garanti i henhold til de juridiske bestemmelser i de lande, hvor det sælges. I tilfælde af serviceproblemer bedes du kontakte den forhandler, hvor du har købt enheden.
FIXED påtager sig intet ansvar for skader forårsaget af forkert brug af produktet.

PLEJE OG VEDLIGEHOLDELSE AF PRODUKTET
Brug en blød klud til at rengøre enhedens krop.

SIKKERHEDSFORANSTALTNINGER
Udsæt ikke enheden for regn eller sne, og nedsænk den ikke i vand.
Efterlad ikke enheden i bilen i solen.
Udsæt ikke enheden for direkte sollys, og efterlad den ikke i nærheden af varmekilder.
Brug ikke enheden, hvis den har været udsat for et kraftigt slag, hvis den er blevet tabt, eller hvis den er beskadiget på nogen måde.
Skil ikke udstyret ad, da der er risiko for elektrisk stød og/eller forbrændinger.
Hold udstyret uden for børns rækkevidde.
Uautoriseret åbning eller ændring af produktdele vil gøre garantien ugyldig.
- Produktets opbevaringstemperatur: 0 til 35 °C
- Produktets driftstemperatur: 0 til 40 °C

FEJLFINDING:
I tilfælde af problemer med produktet kan du kontakte vores support på www.fixed.zone/podpora

BORTSKAFFELSE AF PRODUKTER

(Gælder i lande med separate indsamlingssystemer for genanvendelige materialer).
Gamle produkter må ikke bortskaffes sammen med husholdningsaffald! Hvis produktet ikke længere virker, skal det bortskaffes i overensstemmelse med de gældende regler i dit land.
Dette sikrer, at gamle produkter genbruges på en professionel måde, og eliminerer også negative miljømæssige konsekvenser. Af denne grund er det elektriske udstyr mærket med det symbol, der vises her.

Dette produkt er CE-mærket i overensstemmelse med EMC-direktiv 2014/30/EU og RoHS-direktiv 2011/65/EU. FIXED.zone a.s. erklærer hermed, at dette produkt overholder de væsentlige krav og andre relevante bestemmelser i EMC-direktivet 2014/30/EU og RoHS-direktivet 2011/65/EU.

FIXED.zone a.s.
Budějovická 19
Homole 37001
Tjekkiet

DE — BENUTZERHANDBUCH

Vielen Dank, dass Sie sich für den FIXED AirLink Wireless HDMI Adapter entschieden haben.

1. HDMI-Ausgang am Empfänger
2. Stromversorgung USB-A am Empfänger
3. USB-C-Ausgang am Adapter
4. Pairing-Taste
5. Stromanschluss

Lesen Sie diese Anleitung vor der Verwendung.

GEBRAUCHSANWEISUNG:

1. Stecken Sie den USB-C-Eingangsstecker des Adapters in die USB-C-Schnittstelle Ihres Geräts. Die Schnittstelle des Computers muss über eine Funktion zur Datenübertragung (Audio, Video) und Power Delivery-Ladefunktion verfügen.
2. Um Ihr Gerät während der Videoübertragung aufzuladen, schließen Sie ein ausreichend leistungsstarkes Ladegerät an den USB-C-Anschluss auf der anderen Seite des Adapters an.
3. Stecken Sie den mitgelieferten Empfänger in den HDMI-Eingang und den USB-A-Stromeingang Ihres Fernsehers oder Monitors.
4. Sobald der Empfänger und der Adapter verbunden sind, drücken Sie die Pairing-Taste am Adapter.
5. Warten Sie 3-5 Sekunden. Sobald das Bild gespiegelt wird, war das Pairing erfolgreich.

PRODUKTDATEN:
USB-C-Eingang: PD 3.0 100 W
Anzeigespezifikationen: HDMI + USB-A (5 V/1 A Stromversorgung)
Auflösung: 720P/1080i/1080p 60 Hz
Reichweite des WLAN-Adapters: 30 m
Reaktionszeit des Adapters: 7-10 ms
Abmessungen des Adapters: 70 x 73 x 13 mm
Länge des Adapterkabels: 20 cm
Länge des Empfängerkabels: 75 cm
Gewicht: 42 g
Material: ABS, Nylon

LIEFERUMFANG:
1x FIXED AirLink-Adapter
1x Bedienungsanleitung

HINWEISE:
Das Produkt unterliegt der gesetzlichen Gewährleistung in den Ländern, in denen es verkauft wird. Bei Serviceproblemen wenden Sie sich bitte an den Händler, bei dem Sie das Gerät gekauft haben.
FIXED übernimmt keine Verantwortung für Schäden, die durch unsachgemäßen Gebrauch des Produkts entstehen.

PRODUKTPFLEGE UND WARTUNG
Verwenden Sie zum Reinigen des Gehäuses ein weiches Tuch.

SICHERHEITSHINWEISE
Setzen Sie das Gerät weder Regen noch Schnee aus und tauchen Sie es nicht in Wasser.
Lassen Sie das Gerät nicht in der Sonne im Auto liegen.
Setzen Sie das Gerät keiner direkten Sonneneinstrahlung aus und lassen Sie es nicht in der Nähe von Wärmequellen liegen.
Verwenden Sie das Gerät nicht, wenn es starken Stößen ausgesetzt war, heruntergefallen ist oder in irgendeiner Weise beschädigt ist.
Zerlegen Sie das Gerät nicht, da sonst die Gefahr eines Stromschlags und/oder von Verbrennungen besteht.
Bewahren Sie das Gerät außerhalb der Reichweite von Kindern auf. Das unbefugte Öffnen oder Verändern von Produktteilen führt zum Erlöschen der Garantie.
- Lagerungstemperatur des Produkts: 0 bis 35 °C
- Betriebstemperatur des Produkts: 0 bis 40 °C

FEHLERBEHEBUNG:
Bei Problemen mit dem Produkt können Sie sich an unseren Support unter www.fixed.zone/podpora wenden.

PRODUKTENTSORGUNG

(Gilt in Ländern mit getrennten Sammelsystemen für recycelbare Materialien).
Alte Produkte dürfen nicht mit dem Hausmüll entsorgt werden! Wenn das Produkt nicht mehr funktioniert, entsorgen Sie es gemäß den in Ihrem Land geltenden Vorschriften.
Dadurch wird sichergestellt, dass alte Produkte fachgerecht recycelt werden und keine negativen Auswirkungen auf die Umwelt entstehen. Aus diesem Grund sind die Elektrogeräte mit dem hier abgebildeten Symbol gekennzeichnet.

Dieses Produkt ist gemäß der EMV-Richtlinie 2014/30/EU und der RoHS-Richtlinie 2011/65/EU CE-gekennzeichnet. FIXED.zone a.s. erklärt hiermit, dass dieses Produkt den grundlegenden Anforderungen und anderen relevanten Bestimmungen der EMV-Richtlinie 2014/30/EU und der RoHS-Richtlinie 2011/65/EU entspricht.

FIXED.zone a.s.
Budějovická 19
Homole 37001
Tschechische Republik

ES — MANUAL DE USUARIO

Gracias por adquirir el adaptador HDMI inalámbrico AirLink de FIXED.

1. Salida HDMI en el receptor
2. Alimentación USB-A en el receptor
3. Salida USB-C en el adaptador
4. Botón de emparejamiento
5. Conector de alimentación

Lea este manual antes de usar el producto.

INSTRUCCIONES DE USO:

1. Conecte el conector de entrada USB-C del adaptador a la interfaz USB-C de su dispositivo. Es necesario que la función de interfaz del ordenador tenga la función de transferencia de datos (audio, video) y carga Power Delivery.
2. Para cargar su dispositivo mientras transmite video, conecte un cargador suficientemente potente al conector USB-C del otro lado del adaptador.
3. Enchufe el receptor incluido en la entrada HDMI y la entrada de alimentación USB-A de su televisor o monitor.
4. Una vez conectados el receptor y el adaptador, pulse el botón de emparejamiento del adaptador.
5. Espere entre 3 y 5 segundos. Una vez que la imagen comience a reflejarse, el emparejamiento se habrá realizado correctamente.

ESPECIFICACIONES DEL PRODUCTO:
Entrada USB-C: PD 3.0 100 W
Especificaciones de la pantalla: HDMI + USB-A (fuente de alimentación de 5 V/1 A)
Resolución: 720P/1080i/1080p 60 Hz
Alcance del adaptador inalámbrico: 30 m
Tiempo de respuesta del adaptador: 7-10 ms
Dimensiones del adaptador: 70 x 73 x 13 mm
Longitud del cable del adaptador: 20 cm
Longitud del cable del receptor: 75 cm
Peso: 42 g
Material: ABS, nailon

INCLUIDO:
1x Adaptador AirLink FIXED
1x Manual de usuario

NOTAS:
El producto está cubierto por la garantía según la normativa legal de los países en los que se vende. En caso de problemas con el servicio, póngase en contacto con el distribuidor donde adquirió el dispositivo.
FIXED no se hace responsable de los daños causados por un uso inadecuado del producto.

CUIDADO Y MANTENIMIENTO DEL PRODUCTO
Utilice un paño suave para limpiar el cuerpo del dispositivo.

PRECAUCIONES DE SEGURIDAD
No exponga el dispositivo a la lluvia o la nieve ni lo sumerja en agua.
No deje el dispositivo en el coche al sol.
No exponga el dispositivo directamente a la luz solar ni lo deje cerca de fuentes de calor.
No utilice el dispositivo si ha sufrido un impacto fuerte, si se ha caído o si está dañado de alguna manera.
No desmonte el equipo, ya que existe riesgo de descarga eléctrica y/o quemaduras.
Mantenga el equipo fuera del alcance de los niños. La apertura o modificación no autorizada de las piezas del producto anulará la garantía.
- Temperatura de almacenamiento del producto: 0 a 35 °C.
- Temperatura de funcionamiento del producto: 0 a 40 °C.

SOLUCIÓN DE PROBLEMAS:
En caso de problemas con el producto, puede ponerse en contacto con nuestro servicio de asistencia en www.fixed.zone/podpora.

ELIMINACIÓN DEL PRODUCTO

(Aplicable en países con sistemas de recogida selectiva de materiales reciclables).
¡Los productos antiguos no deben desecharse junto con los residuos domésticos! Si el producto ya no funciona, deséchelo de acuerdo con la normativa vigente en su país.
De este modo, se garantiza que los productos antiguos se reciclan de forma profesional y se evitan consecuencias negativas para el medio ambiente. Por este motivo, los aparatos eléctricos están marcados con el símbolo que se muestra aquí.

Este producto cuenta con el marcado CE de conformidad con la Directiva EMC 2014/30/UE y la Directiva RoHS 2011/65/UE. FIXED.zone a.s. declara por la presente que este producto cumple con los requisitos esenciales y otras disposiciones pertinentes de las Directivas EMC 2014/30/UE y RoHS 2011/65/UE.

FIXED.zone a.s.
Budějovická 19
Homole 37001
República Checa

ET — KASUTUSJUHEND

Tänane teid FIXED AirLink traadita HDMI-adapteri ostmise eest.

1. HDMI väljund vastuvõtjal
2. Toite USB-A vastuvõtjal
3. USB-C väljund adapteril
4. Paari loomise nupp
5. Toite pistik

Enne kasutamist lugege käesolev kasutusjuhend.

KASUTUSJUHEND:

1. Ühendage adapteri USB-C sisendpistik seadme USB-C liidesega. Arvuti liides peab toetama andmeedastust (audio, video) ja Power Delivery laadimist.
2. Seadme laadimiseks video edastamise ajal ühendage piisavalt võimas laadija adapteri teise otsa USB-C-pistikuga.
3. Ühendage kaasasolev vastuvõtja teleri või monitori HDMI-sisendiga ja USB-A toite sisendiga.
4. Kui vastuvõtja ja adapter on ühendatud, vajutage adapteri paarimise nuppu.
5. Oodake 3–5 sekundit. Kui pilt hakkab peegelduma, on paarimine õnnestunud.

TOOTE SPETSIFIKATSIOONID:
USB-C sisend: PD 3.0 100W
Ekraani spetsifikatsioon: HDMI + USB-A (5 V/1 A toiteallikas)
Eraldusvõime: 720P/1080i/1080p 60Hz
Traadita adapteri ulatus: 30 m
Adapteri reageerimisaeg: 7–10 ms
Adapteri mõõtmed: 70 x 73 x 13 mm
Adapteri kaabli pikkus: 20 cm
Vastuvõtja kaabli pikkus: 75 cm
Kaal: 42 g
Materjal: ABS, nailon

KOMPLEKTIS
1x FIXED AirLink adapter
1x Kasutusjuhend

MÄRKUSED:
Tootele kehtib garantii vastavalt selle müügiriigi õigusaktidele. Teenindusprobleemide korral pöörduge palun seadme müüja poole.
FIXED ei vastuta toote ebaõige kasutamise tagajärjel tekkinud kahjude eest.

TOOTE HOOLDUS JA HOOLDUS
Seadme korpuse puhastamiseks kasutage pehmet lappi.

OHUTUSNÕUDED
Ärge jätke seadet vihma või lume kätte ega kastke seda vette.
Ärge jätke seadet päikese kätte autosse.
Ärge jätke seadet otsese päikesevalguse kätte ega soojusallikate lähedusse.
Ärge kasutage seadet, kui see on saanud tugeva löögi, kukkunud või on muul viisil kahjustatud.
Ärge lahti seadme osi, sest see võib põhjustada elektrilöögi ja/või põletusi.
Hoidke seade laste käeulatusest eemal.
Toote osade omavoliline avamine või muutmine tühistab garantii.
- Toote ladustamistemperatuur: 0 kuni 35 °C
- Toote töötemperatuur: 0 kuni 40 °C

VIGADE KÕRVALDAMINE:
Tootega seotud probleemide korral võite võtta ühendust meie klienditoega aadressil www.fixed.zone/podpora

TOOTE KÕRVALDAMINE

(Kohaldatav riikides, kus on eraldi kogumissüsteemid ringlussevõetavatele materjalidele).
Vanu tooteid ei tohi visata olmejäätmete hulka! Kui toode enam ei tööta, kõrvaldage see vastavalt teie riigis kehtivatele eeskirjadele.
See tagab, et vanad tooted ringlussevõetakse professionaalselt ja välditakse negatiivset mõju keskkonnale. Seetõttu on elektriseadmed märgistatud siin näidatud sümboliga.

Toode on CE-märgistusega vastavalt EMC-direktiivile 2014/30/EL ja RoHS-direktiivile 2011/65/EL. FIXED.zone a.s. kinnitab käesolevaga, et toode vastab EMC-direktiivi 2014/30/EL ja RoHS-direktiivi 2011/65/EL oluilistele nõuetele ja muudele asjakohastele sätetele.

FIXED.zone a.s.
Budějovická 19
Homole 37001
Tšehhi Vabariik

FI — KÄYTTÄJÄN KÄSIKIRJA

Kiitos, että ostit FIXED AirLink langattoman HDMI-sovittimen.

1. Vastaanottimen HDMI-lähtö
2. Vastaanottimen USB-A-virtalähde
3. Sovittimen USB-C-lähtö
4. Pariliitospainike
5. Virtaliitin

Lue tämä käyttöohje ennen käyttöä.

KÄYTTÖOHJEET:

1. Liitä sovittimen USB-C-tuloliitin laitteesi USB-C-liitäntään. Tietokoneen liitäntätoiminnon on oltava varustettu tiedonsiirto- (ääni, video) ja Power Delivery -lataustoiminnolla.
2. Jos haluat ladata laitetta videon siirron aikana, liitä riittävän tehokas laturi sovittimen toisella puolella olevaan USB-C-liitäntään.
3. Liitä mukana toimitettu vastaanotin television tai näytön HDMI-tuloon ja USB-A-virransyöttöliitäntään.
4. Kun vastaanotin ja sovitin on kytketty, paina sovittimen pariliitospainiketta.
5. Odota 3–5 sekuntia. Kun kuva alkaa peilautua, pariliitos on onnistunut.

TUOTTEEN TEKNISET TIEDOT:
USB-C-tulo: PD 3.0 100 W
Näytön tekniset tiedot: HDMI + USB-A (5 V/1 A virtalähde)
Tarkkuus: 720P/1080i/1080p 60Hz
Langattoman sovittimen kantama: 30 m
Sovittimen vasteaika: 7–10 ms
Sovittimen mitat: 70 x 73 x 13 mm
Sovittimen kaapelin pituus: 20 cm
Vastaanottimen kaapelin pituus: 75 cm
Paino: 42 g
Materiaali: ABS, nailon

SISÄLTÄÄ:
1x FIXED AirLink-sovitin
1x Käyttöohje

HUOMAUTUKSET:
Tuote on myynnissä olevien maiden lakisääteisen takuun alainen. Jos laitteessa ilmenee vikoja, ota yhteyttä laitteen jälleenmyyjään.
FIXED ei ole vastuussa tuotteen virheellisestä käytöstä aiheutuneista vahingoista.

TUOTTEEN HOITO JA HUOLTO
Puhdista laitteen runko pehmeällä liinalla.
Turvallisuusohjeet
Älä altista laitetta sateelle tai lumelle tai upota sitä veteen.
Älä jätä laitetta auringonpaisteeseen autoon.
Älä altista laitetta suoralle auringonvalolle tai jätä sitä lämmönlähteiden lähelle.
Älä käytä laitetta, jos se on altistunut voimakkaalle iskulle, pudonnut tai vahingoittunut millään tavalla.
Älä pura laitetta, sillä se voi aiheuttaa sähköiskun ja/tai palovammoja.
Pidä laite poissa lasten ulottuvilta.
Tuotteen osien luvaton avaaminen tai muuttaminen mitätöi takuun.
- Tuotteen säilytyslämpötila: 0–35 °C
- Tuotteen käyttölämpötila: 0–40 °C

VIANMÄÄRITYS:
Jos tuotteessa on ongelmia, voit ottaa yhteyttä tukeen osoitteessa www.fixed.zone/podpora

TUOTTEEN HÄVITTÄMINEN

(Soveltuu maihin, joissa on erilliset kierrätysjärjestelmät kierrätettäville materiaaleille).
Vanhoja tuotteita ei saa hävittää kotitalousjätteen mukana! Jos tuote ei enää toimi, hävitä se maassasi voimassa olevien määräysten mukaisesti.
Näin varmistat, että vanhat tuotteet kierrätetään asianmukaisesti ja välytään haitallisilta ympäristövaikutuksilta.
Tästä syystä sähkölaitteissa on tässä esitetty merkki.

Tämä tuote on CE-merkitty EMC-direktiivin 2014/30/EU ja RoHS-direktiivin 2011/65/EU mukaisesti. FIXED.zone a.s. vakuuttaa, että tämä tuote täyttää EMC-direktiivin 2014/30/EU ja RoHS-direktiivin 2011/65/EU olennaiset vaatimukset ja muut asiaankuuluvat säännökset.

FIXED.zone a.s.
Budějovická 19
Homole 37001
Tšekki

FR — MANUEL D'UTILISATION

Merci d'avoir acheté l'adaptateur HDMI sans fil FIXED AirLink.

1. Sortie HDMI sur le récepteur
2. Alimentation USB-A sur le récepteur
3. Sortie USB-C sur l'adaptateur
4. Bouton d'appairage
5. Connecteur d'alimentation

Lisez ce manuel avant utilisation.

MODE D'EMPLOI :

1. Branchez le connecteur d'entrée USB-C de l'adaptateur dans l'interface USB-C de votre appareil. Il est nécessaire que l'interface de l'ordinateur dispose d'une fonction de transfert de données (audio, vidéo) et de recharge Power Delivery.
2. Pour recharger votre appareil pendant la transmission vidéo, connectez un chargeur suffisamment puissant au connecteur USB-C situé de l'autre côté de l'adaptateur.
3. Branchez le récepteur fourni dans l'entrée HDMI et l'entrée d'alimentation USB-A de votre téléviseur ou moniteur.
4. Une fois le récepteur et l'adaptateur connectés, appuyez sur le bouton d'appairage de l'adaptateur.
5. Attendez 3 à 5 secondes. Une fois que l'image commence à s'afficher en miroir, l'appairage a réussi.

SPÉCIFICATIONS DU PRODUIT :
Entrée USB-C: PD 3.0 100 W
Spécifications d'affichage: HDMI + USB-A (alimentation 5 V/1 A)
Résolution: 720P/1080i/1080p 60 Hz
Portée de l'adaptateur sans fil: 30 m
Temps de réponse de l'adaptateur: 7-10 ms
Dimensions de l'adaptateur: 70 x 73 x 13 mm
Longueur du câble de l'adaptateur: 20 cm
Longueur du câble du récepteur: 75 cm
Poids: 42 g
Matériau: ABS, nylon

CONTENU:
1x Adaptateur AirLink FIXED
1x Manuel d'utilisation

REMARQUES:
Le produit est couvert par la garantie conformément à la législation en vigueur dans les pays où il est vendu. En cas de problèmes de service, veuillez contacter le revendeur auprès duquel vous avez acheté l'appareil.
FIXED décline toute responsabilité pour les dommages causés par une utilisation incorrecte du produit.

ENTRETIEN ET MAINTENANCE DU PRODUIT
Utilisez un chiffon doux pour nettoyer le boîtier de l'appareil.

PRÉCAUTIONS DE SÉCURITÉ
N'exposez pas l'appareil à la pluie ou à la neige et ne le plongez pas dans l'eau.
Ne la

HU

FELHASZNÁLÓI KÉZIKÖNYV

Köszönjük, hogy megvásárolta a FIXED AirLink vezeték nélküli HDMI adaptert.

1. HDMI kimenet a vevőn
2. USB-A tápellátás a vevőn
3. USB-C kimenet az adapteren
4. Párosító gomb
5. Tápcsatlakozó

Használat előtt olvassa el ezt a kézikönyvet.

HASZNÁLATI UTASÍTÁS:

1. Dugja be az adapter USB-C bemeneti csatlakozóját a készülék USB-C interfészébe. Fontos, hogy a számítógép interfészének rendelkezzen adatátviteli (audio, video) és Power Delivery töltési funkcióval.
2. Ha vidéo átvitel közben szeretné tölteni a készüléket, csatlakoztasson egy megfelelő teljesítményű töltőt az adapter másik oldalán található USB-C csatlakozóhoz.
3. Dugja be a mellékelt vevőt a TV-készülék vagy monitor HDMI bemenetébe és USB-A tápellátás bemenetébe.
4. Miután a vevő és az adapter csatlakoztatva van, nyomja meg az adapter párosító gombját.
5. Várjon 3–5 másodpercet. Amint a kép tükröződni kezd, a párosítás sikeres volt.

TERMÉK SPECIFIKÁCIÓK:

USB-C bemenet: PD 3.0 100 W
Kijelző specifikáció: HDMI + USB-A (5 V/1 A tápellátás)
Felbontás: 720P/1080i/1080p 60Hz
Vezeték nélküli adapter hatótávolsága: 30 m
Adapter válaszidő: 7–10 ms
Adapter méretei: 70 x 73 x 13 mm
Adapter kábel hossza: 20 cm
Vevő kábel hossza: 75 cm
Súly: 42 g
Anyag: ABS, nylon

TARTOZÉKOK:

1x FIXED AirLink adapter
1x Felhasználói kézikönyv

MEGJEGYZÉSEK:

A termékre az értékesítés szerinti ország jogszabályai szerinti garancia vonatkozik. Szervizelési problémák esetén kérjük, forduljon a készítőként értékesítő kereskedőhöz.
A FIXED nem vállal felelősséget a termék nem rendeltetésszerű használatából eredő károkért.

A TERMÉK GONDOZÁSA ÉS KARBANTARTÁSA

A készülék házát puha ruhával tisztítsa. Biztonsági óvintézkedések
Ne tegye ki a készüléket esőnek vagy hőnek, és ne merítse vízbe.
Ne hagyja a készüléket a napon álló autóban.
Ne tegye ki a készüléket közvetlen napfénynek, és ne hagyja hőforrások közelében.
Ne használja a készüléket, ha erős ütés érte, leejtette, vagy bármilyen módon megsérült.
Ne szerelje szét a készüléket, mert áramütés és/vagy égési sérülések veszélye áll fenn.
A készüléket tartsa gyermekektől elzárt helyen. A termék alkatrészeinek jogosulatlan kinyitása vagy módosítása a garancia elvesztését vonja maga után.

- A termék tárolási hőmérséklete: 0–35 °C
- A termék üzemi hőmérséklete: 0–40 °C

HIBAELHÁRÍTÁS:

A termékkel kapcsolatos problémák esetén vegye fel a kapcsolatot ügyfélszolgálatunkkal a www.fixed.zone/podpora cimen.

TERMÉK ÁRTALMATLANÍTÁSA

(Alkalmazandó az újrahasznosítható anyagok szelektív gyűjtési rendszerével rendelkező országokban).
A régi termékeket nem szabad a háztartási hulladékkal együtt dobni! Ha a termék már nem működik, akkor az Ön országában érvényes előírásoknak megfelelően kell ártalmatlanítani.
Ez biztosítja, hogy a régi termékek szakszerűen kerüljenek újrahasznosításra, és így elkerülhetők a környezetre gyakorolt káros hatások. Ezért az elektromos berendezések az itt látható szimbólummal vannak jelölve.

Ez a termék az EMC 2014/30/EU irányelvnek és a RoHS 2011/65/EU irányelvnek megfelelően CE jelöléssel rendelkezik.
A FIXED.zone a.s. kijelenti, hogy ez a termék megfelel az EMC 2014/30/EU és a RoHS 2011/65/EU irányelvek alapvető követelményeinek és egyéb vonatkozó rendelkezéseinek.

FIXED.zone a.s.
Budějovická 19
Homole 37001
Csehország

IT

MANUALE D'USO

Grazie per aver acquistato l'adattatore FIXED HDMI wireless AirLink.

1. Uscita HDMI sul ricevitore
2. Alimentazione USB-A sul ricevitore
3. Uscita USB-C sull'adattatore
4. Pulsante di accoppiamento
5. Connettore di alimentazione

Leggere questo manuale prima dell'uso.

ISTRUZIONI PER L'USO:

1. Collegare il connettore di ingresso USB-C dell'adattatore all'interfaccia USB-C del dispositivo. È necessario che l'interfaccia del computer disponga della funzione di trasferimento dati (audio, video) e della ricarica Power Delivery.
2. Per ricaricare il dispositivo durante la trasmissione video, collegare un caricabatterie sufficientemente potente al connettore USB-C sull'altro lato dell'adattatore.
3. Collegare il ricevitore in dotazione all'ingresso HDMI e all'ingresso di alimentazione USB-A del televisore o del monitor.
4. Una volta collegati il ricevitore e l'adattatore, premere il pulsante di accoppiamento sull'adattatore.
5. Attendere 3-5 secondi. Una volta che l'immagine inizia a rispecchiarsi, l'accoppiamento è avvenuto con successo.

SPECIFICHE DEL PRODOTTO:

Ingresso USB-C: PD 3.0 100W
Specifiche del display: HDMI + USB-A (alimentazione 5V/1A)
Risoluzione: 720P/1080i/1080p 60Hz
Portata dell'adattatore wireless: 30 m
Tempo di risposta dell'adattatore: 7-10 ms
Dimensioni dell'adattatore: 70 x 73 x 13 mm
Lunghezza del cavo dell'adattatore: 20 cm
Lunghezza del cavo del ricevitore: 75 cm
Peso: 42 g
Materiale: ABS, nylon

INCLUSO:

1x Adattatore FIXED AirLink
1x Manuale utente

NOTE:

Il prodotto è coperto da garanzia secondo le normative vigenti nei paesi in cui è venduto. In caso di problemi di assistenza, contattare il rivenditore presso cui è stato acquistato il dispositivo.
FIXED non si assume alcuna responsabilità per danni causati da un uso improprio del prodotto.

CURA E MANUTENZIONE DEL PRODOTTO

Utilizzare un panno morbido per pulire il corpo del dispositivo.

PRECAUZIONI DI SICUREZZA

Non esporre il dispositivo alla pioggia o alla neve né immergerlo in acqua.
Non lasciare il dispositivo in auto esposto al sole.
Non esporre il dispositivo alla luce solare diretta né lasciarlo vicino a fonti di calore.
Non utilizzare il dispositivo se ha subito un forte impatto, se è caduto o se è danneggiato in qualsiasi modo.
Non smontare l'apparecchiatura, poiché sussiste il rischio di scosse elettriche e/o ustioni.
Tenere l'apparecchio fuori dalla portata dei bambini. L'apertura o la modifica non autorizzata di parti del prodotto invalida la garanzia.

- Temperatura di conservazione del prodotto: da 0 a 35 °C.
- Temperatura di funzionamento del prodotto: da 0 a 40 °C.

RISOLUZIONE DEI PROBLEMI:

In caso di problemi con il prodotto, è possibile contattare il nostro servizio di assistenza all'indirizzo www.fixed.zone/podpora.

SMALTIMENTO DEL PRODOTTO

(Applicabile nei paesi con sistemi di raccolta differenziata dei materiali riciclabili).
I prodotti vecchi non devono essere smaltiti insieme ai rifiuti domestici! Se il prodotto non funziona più, smaltirlo in conformità con le normative vigenti nel proprio paese.
Questo garantisce che i prodotti vecchi vengano riciclati in modo professionale ed elimina anche le conseguenze negative per l'ambiente. Per questo motivo, le apparecchiature elettriche sono contrassegnate con il simbolo qui riportato.

Questo prodotto è marcato CE in conformità alla Direttiva EMC 2014/30/UE e alla Direttiva RoHS 2011/65/UE. FIXED.zone a.s. dichiara che questo prodotto è conforme ai requisiti essenziali e altre disposizioni pertinenti delle Direttive EMC 2014/30/UE e RoHS 2011/65/UE.

FIXED.zone a.s.
Budějovická 19
Homole 37001
Repubblica Ceca

LT

NAUDOTOJO VADOVAS

Dėkojame už įsigytą FIXED AirLink belaidžio HDMI adapterį.

1. HDMI išėjimas imtuve
2. Maitinimo USB-A imtuve
3. USB-C išėjimas adapteryje
4. Sujungimo mygtukas
5. Maitinimo jungtis

Prieš naudodami perskaitykite šią instrukciją.

NAUDOJIMO INSTRUKCIJA:

1. Prijunkite adapterio USB-C įvesties jungtį prie savo įrenginio USB-C sąsajos. Kompiuterio sąsajos funkcija turi turėti duomenų perdavimo (garso, vaizdo) ir „Power Delivery" įkrovimo funkciją.
2. Norėdami įkrauti įrenginį perduodami vaizdą, prijunkite pakankamai galingą įkroviklį prie adapterio kitoje pusėje esančios USB-C jungties.
3. Prijunkite pridedamą imtuvą prie HDMI įvesties ir USB-A maitinimo įvesties savo televizoriuje arba monitoriuje.
4. Prijungus imtuvą ir adapterį, paspauskite adapterio poravimo mygtuką.
5. Palaukite 3–5 sekundes. Kai vaizdas pradės atspindėti, poravimas bus sėkmingas.

PRODUKTO SPECIFIKACIJOS:

USB-C įvestis: PD 3.0 100 W
Ekrano specifikacijos: HDMI + USB-A (5 V/1 A maitinimas)
Skiriamoji geba: 720P/1080i/1080p 60Hz
Belaidžio adapterio veikimo nuotolis: 30 m
Adapterio reakcijos laikas: 7–10 ms
Adapterio matmenys: 70 x 73 x 13 mm
Adapterio laido ilgis: 20 cm
Imtuvo laido ilgis: 75 cm
Svoris: 42 g
Medžiaga: ABS, nailonas

KOMPLEKTACIJA:

1x FIXED AirLink adapteris
1x Vartotojo vadovas

PASTABOS:

Produktui taikoma garantija pagal šalių, kuriose jis parduodamas, teisės aktų nuostatas. Jei kyla problemų dėl aptarnavimo, kreipkitės į pardavėją, iš kurio įsigijote įrenginį.
FIXED neatsako už žalą, padarytą netinkamai naudojant produktą.

PRODUKTO PRIEŽIŪRA IR TECHNINĖ PRIEŽIŪRA

Įrenginio korpusą valykite minkštu skudurėliu.

SAUGOS PRIEMONĖS

Negalima laikyti prietaiso lietuje ar sniege, taip pat negalima jo panardinti į vandenį.
Negalima palikti prietaiso automobilyje saulės spinduliuose.
Negalima laikyti prietaiso tiesioginiuose saulės spinduliuose ar šalia šilumos šaltinių.
Negalima naudoti prietaiso, jei jis buvo stipriai sudužtas, nukrito ar yra kitaip pažeistas.
Negalima išardyti įrangos, nes yra elektros smūgio ir (arba) nudegimų pavojus.
Laikykite įrenginį vaikams nepasiekiamoje vietoje. Neteisėtas produkto dalių atidarymas ar modifikavimas panaikina garantiją.

- Produkto laikymo temperatūra: nuo 0 iki 35 °C.
- Produkto darbo temperatūra: nuo 0 iki 40 °C.

TRIKČIŲ ŠALINIMAS:

Jei kyla problemų su produktu, galite susisiekti su mūsų pagalbos tarnyba adresu www.fixed.zone/podpora.

PRODUKTO ŠALINIMAS

(Taikoma šalyse, kuriose yra atskiri perdirbamų medžiagų surinkimo sistemos).
Senoji produkcija neturi būti išmetama kartu su buitinėmis atliekomis! Jei produktas nebeveikia, jį reikia išmesti pagal jūsų šalyje galiojančius teisės aktus.
Tai užtikrina, kad sena produkcija bus perdirbta profesionaliai ir nebus padaryta žala aplinkai. Dėl šios priežasties elektros įrangą yra pažymėta čia pateiktu simboliu.

Šis produktas yra pažymėtas CE ženklu pagal EMC direktyvą 2014/30/ES ir RoHS direktyvą 2011/65/ES. FIXED.zone a.s. šiuo dokumentu patvirtina, kad šis produktas atitinka esminius reikalavimus ir kitas atitinkamas EMC 2014/30/ES ir RoHS 2011/65/ES direktyvų nuostatas.

FIXED.zone a.s.
Budějovická 19
Homole 37001
Čekija

LV

LIETOTĀJA ROKASGRĀMATA

Paldies, ka iegādājāties FIXED AirLink bezvadu HDMI adapteri.

1. HDMI ieeja uz uztvērēja
2. USB-A barošanas savienojums uz uztvērēja
3. USB-C ieeja uz adaptera
4. Pārošanas poga
5. Barošanas savienojums

Pirms lietošanas izlasiet šo rokasgrāmatu.

LIETOŠANAS INSTRUKCIJAS:

1. Ievietojiet adaptera USB-C ieejas savienotāju ierīces USB-C interfeisā. Ir nepieciešams, lai datora interfeisa funkcija atbalstītu datu pārraidi (audio, video) un Power Delivery uzlādi.
2. Lai uzlādētu ierīci ierīces darbības laikā, pievienojiet pietiekami jaudīgu lādētāju USB-C savienotājam adaptera otrā pusē.
3. Pievienojiet komplektācijā iekļauto uztvērēju HDMI ieejai un USB-A barošanas ieejai televizorā vai monitorā.
4. Kad uztvērējs un adapteris ir savienoti, nospiediet adaptera savienošanas pogu.
5. Pagaidiet 3–5 sekundes. Kad attēls sāk atspoguļoties, savienošana ir izdevusies.

PRODUKTA SPECIFIKĀCIJAS:

USB-C ievade: PD 3.0 100 W
Ekrāna specifikācija: HDMI + USB-A (5 V/1 A barošanas avots)
Izdzivojamība: 720P/1080i/1080p 60Hz
Bezvadu adaptera darbības rādiuss: 30m
Adaptera reakcijas laiks: 7-10ms
Adaptera izmēri: 70 x 73 x 13 mm
Adaptera kabeļa garums: 20 cm
Uztvērēja kabeļa garums: 75 cm
Svars: 42 g
Materiāls: ABS, neilons

KOMPLEKTĀCIJA:

1x FIXED AirLink adapteris
1x Lietotāja rokasgrāmata

PIEZĪMES:

Produktam ir garantija saskaņā ar tās valstīs, kurā tas tiek pārdots, spēkā esošajiem tiesību aktiem. Ja rodas problēmas ar servisu, lūdzu, sazinieties ar izplatītāju, no kura iegādājāties ierīci.
FIXED neuzņemas atbildību par bojājumiem, kas radušies nepareizas produkta lietošanas rezultātā.

PRODUKTA KOPŠANA UN APKOPE

Ierīces korpusu tīriet ar mīkstu drānu.

DROŠĪBAS PASĀKUMI

Nelaujiet ierīci noklūt lietū vai sniegā, kā arī nemērcējiet to ūdenī.
Neatstājiet ierīci automašīnā saulē.
Nelaujiet ierīcei nonākt tiešā saules gaismā vai atstāt to siltuma avotu tuvumā.
Nelietojiet ierīci, ja tā ir cietusi no spēcīga trieciena, ir nokritusi vai ir kā citādi bojāta.
Neizjauciet ierīci, jo pastāv elektriskās strāvas trieciena un/vai apdeguma risks.
Ierīci turiet bērniem nepieejamā vietā.
Neatlauta produkta detaļu atvēršana vai modificēšana anulē garantiju.

- Produkta uzglabāšanas temperatūra: 0 līdz 35 °C
- Produkta darbības temperatūra: 0 līdz 40 °C

PROBLĒMU NOVĒRŠANA:

Ja rodas problēmas ar produktu, sazinieties ar mūsu atbalsta dienestu, rakstot uz www.fixed.zone/podpora

PRODUKTA IZŅĒMINĀŠANA

(Piemērojams valstīs, kurās ir atsevišķas pārstrādājamo materiālu savākšanas sistēmas).
Vecos produktus nedrīkst izmest kopā ar sadzīves atkritumiem! Ja produkts vairs nedarbojas, izmetiet to saskaņā ar jūsu valstī spēkā esošajiem noteikumiem.
Tas nodrošina, ka vecie produkti tiek pārstrādāti profesionālā veidā, kā arī novērš negatīvu ietekmi uz vidi. Šā iemesla dēļ elektriskajām ierīcēm ir uzlikts šeit redzamais simbols.

Šim produktam ir CE marķējums saskaņā ar EMC direktīvu 2014/30/ES un RoHS direktīvu 2011/65/ES. FIXED.zone a.s. ar šo apliecina, ka šis produkts atbilst EMC 2014/30/ES un RoHS 2011/65/ES direktīvu būtiskajām prasībām un citiem attiecīgajiem noteikumiem.

FIXED.zone a.s.
Budějovická 19
Homole 37001
Čehija

NL

GEBRUIKERSHANDLEIDING

Bedankt voor het kopen van de FIXED AirLink draadloze HDMI-adapter.

1. HDMI-uitgang op de ontvanger
2. Stroomvoorziening USB-A op de ontvanger
3. USB-C-uitgang op de adapter
4. Koppelingsknop
5. Stroomconnector

Lees deze handleiding voor gebruik.

GEBRUIKSAANWIJZING:

1. Steek de USB-C-ingang van de adapter in de USB-C-interface van uw apparaat. De interface van de computer moet beschikken over de functie voor gegevensoverdracht (audio, video) en Power Delivery-opladen.
2. Om uw apparaat op te laden tijdens het verzenden van video, sluit u een voldoende krachtige oplader aan op de USB-C-connector aan de andere kant van de adapter.
3. Sluit de meegeleverde ontvanger aan op de HDMI-ingang en USB-A-voedingsingang op uw tv of monitor.
4. Zodra de ontvanger en adapter zijn aangesloten, drukt u op de koppelingsknop op de adapter.
5. Wacht 3-5 seconden. Zodra het beeld begint te spiegelen, is het koppelen gelukt.

PRODUCTSPECIFICATIES:

USB-C-ingang: PD 3.0 100 W
Beeldschermspecificaties: HDMI + USB-A (5 V/1 A voeding)
Resolutie: 720P/1080i/1080p 60Hz
Bereik draadloze adapter: 30 m
Responstijd adapter: 7-10 ms
Afmetingen adapter: 70 x 73 x 13 mm
Lengte adapterkabel: 20 cm
Lengte ontvangerkabel: 75 cm
Gewicht: 42 g
Materiaal: ABS, nylon

MEEGELEVERD:

1x FIXED AirLink-adapter
1x Gebruikershandleiding

OPMERKINGEN:

Het product valt onder de garantie volgens de wettelijke voorschriften in de landen waar het wordt verkocht. Neem bij serviceproblemen contact op met de winkel waar u het apparaat hebt gekocht.
FIXED aanvaardt geen aansprakelijkheid voor schade veroorzaakt door onjuist gebruik van het product.

PRODUCTVERZORGING EN ONDERHOUD

Gebruik een zachte doek om de behuizing van het apparaat schoon te maken.

VEILIGHEIDSMAATREGELEN

Stel het apparaat niet bloot aan regen of sneeuw en dompel het niet onder in water.
Laat het apparaat niet in de auto liggen in de zon.
Stel het apparaat niet bloot aan direct zonlicht en laat het niet in de buurt van warmtebronnen liggen.
Gebruik het apparaat niet als het een zware schok heeft ondergaan, is gevallen of op enige wijze is beschadigd.
Demonteer de apparatuur niet, er bestaat gevaar voor elektrische schokken en/of brandwonden.
Houd de apparatuur buiten het bereik van kinderen. Het ongeoorloofd openen of wijzigen van onderdelen van het product maakt de garantie ongeldig.

- Opslagtemperatuur van het product: 0 tot 35 °C
- Bedrijfstemperatuur van het product: 0 tot 40 °C

PROBLEMEN OPLOSSEN:

Als u problemen met het product ondervindt, kunt u contact opnemen met onze ondersteuning via www.fixed.zone/podpora

PRODUCTAFVOER

(Van toepassing in landen met gescheiden inzamelingssystemen voor recyclebare materialen).
Oude producten mogen niet bij het huishoudelijk afval worden weggegooid! Als het product niet meer werkt, moet u het afvoeren volgens de geldende voorschriften in uw land.
Zo wordt ervoor gezorgd dat oude producten op een professionele manier worden gerecycled en worden negatieve gevolgen voor het milieu voorkomen.
Om deze reden is de elektrische apparatuur voorzien van het hier afgebeelde symbool.

Dit product is CE-gemarkeerd in overeenstemming met de EMC-richtlijn 2014/30/EU en de RoHS-richtlijn 2011/65/EU. FIXED.zone a.s. verklaart hierbij dat dit product voldoet aan de essentiële eisen en andere relevante bepalingen van de EMC-richtlijn 2014/30/EU en de RoHS-richtlijn 2011/65/EU.

FIXED.zone a.s.
Budějovická 19
Homole 37001
Tsjechië

NO

BRUKERHÅNDBOK

Takk for at du kjøpte den FIXED AirLink trådløse HDMI-adapteren.

1. HDMI-utgang på mottakeren
2. Strøm USB-A på mottakeren
3. USB-C-utgang på adapteren
4. Paringsknapp
5. Strømkontakt

Les denne bruksanvisningen før bruk.

BRUKSANVISNING:

1. Koble USB-C-inngangskontakten på adapteren til USB-C-grensesnittet på enheten din. Det er nødvendig at grensesnittfunksjonen på datamaskinen har funksjonen for dataoverføring (lyd, video) og Power Delivery-lading.
2. For å lade enheten mens du overfører video, kobler du en tilstrekkelig kraftig lader til USB-C-kontakten på den andre siden av adapteren.
3. Koble den medfølgende mottakeren til HDMI-inngangen og USB-A-strømninngangen på TV-en eller skjermen.
4. Når mottakeren og adapteren er koblet til, trykker du på paringsknappen på adapteren.
5. Vent i 3–5 sekunder. Når bildet begynner å speiles, har paringen vært vellykket.

PRODUKTSPESIFIKASJONER:

USB-C-inngang: PD 3.0 100 W
Skjermspesifikasjon: HDMI + USB-A (5 V/1 A strømforsyning)
Oppløsning: 720P/1080i/1080p 60Hz
Trådløs adapterrekkevidde: 30 m
Adapterens responstid: 7-10 ms
Adapterens dimensjoner: 70 x 73 x 13 mm
Adapterkabelens lengde: 20 cm
Mottakerkabelens lengde: 75 cm
Vekt: 42 g
Materiale: ABS, nylon

INKLUDERT:

1x FIXED AirLink-adapter
1x Brukerhåndbok

MERKNADER:

Produktet er dekket av garanti i henhold til lovgivningen i landene hvor det selges. Ved serviceproblemer, vennligst kontakt forhandleren hvor du kjøpte enheten.
FIXED påtar seg intet ansvar for skader forårsaket av feil bruk av produktet.

PRODUKTPLEIE OG VEDLIKEHOLD

Bruk en myk klut til å rengjøre enhetens kropp.

SIKKERHETSREGLER

Ikke utsett enheten for regn eller snø, og ikke dypp den i vann.

IKKE LA ENHETEN LIGGE I BILEN I SOLEN.

Ikke utsett enheten direkte for sollys eller la den ligge i nærheten av varmekilder.
Ikke bruk enheten hvis den har blitt utsatt for kraftige støt, hvis den har falt ned eller hvis den er skadet på noen måte.
Ikke demonter utstyret, da det er fare for elektrisk støt og/eller brannskader.
Oppbevar utstyret utilgjengelig for barn. Uautorisert åpning eller modifisering av produktdeler vil ugyldiggjøre garantien.

- Oppbevaringstemperatur for produktet: 0 til 35 °C
- Driftstemperatur for produktet: 0 til 40 °C

FEILSØKING:

Ved problemer med produktet kan du kontakte vår kundestøtte på www.fixed.zone/podpora

AVHENDING AV PRODUKT

(Gjelder i land med separate innsamlingssystemer for återvinningsbart materialer).
Gamle produkter må ikke kastes sammen med husholdningsavfall! Hvis produktet ikke lenger fungerer, må det kastes i henhold til gjeldende regler i ditt land.
Dette sikrer at gamle produkter blir resirkulert på en profesjonell måte og eliminerer også negative miljøkonsekvenser.
Av denne grunn er det elektriske utstyret merket med symbolet som vises her.

Dette produktet er CE-merket i henhold til EMC-direktiv 2014/30/EU og RoHS-direktiv 2011/65/EU. FIXED.zone a.s. erklærer herved at dette produktet oppfyller de grunnleggende kravene og andre relevante bestemmelser i EMC-direktiv 2014/30/EU og RoHS-direktiv 2011/65/EU.

FIXED.zone a.s.
Budějovická 19
Homole 37001
Tsjekkia

PL

PODRĘCZNIK UŻYTKOWNIKA

Dziękujemy za zakup bezprzewodowego adaptera HDMI FIXED AirLink.

1. Wyjście HDMI na odbiorniku
2. Zasilanie USB-A na odbiorniku
3. Wyjście USB-C na adapterze
4. Przycisk parowania
5. Złącze zasilania

Przed użyciem należy przeczytać niniejszą instrukcję.

INSTRUKCJA OBSŁUGI:

1. Podłącz złącze wejściowe USB-C adaptera do interfejsu USB-C urządzenia. Konieczne jest, aby interfejs komputera miał funkcję przesyłania danych (audio, wideo) i ładowania Power Delivery.
2. Aby ładować urządzenie podczas transmisji wideo, podłącz wystarczająco mocną ładowarkę do złącza USB-C po drugiej stronie adaptera.
3. Podłącz dołączony odbiornik do wejścia HDMI i wejścia zasilania USB-A w telewizorze lub monitorze.
4. Po podłączeniu odbiornika i adaptera naciśnij przycisk parowania na adapterze.
5. Odczekaj 3-5 sekund. Gdy obraz zacznie się odbijać lustrzanie, parowanie powiodło się.

SPECYFIKACJA PRODUKTU:

Wejście USB-C: PD 3.0 100W
Specyfikacja wyświetlacza: HDMI + USB-A (zasilanie 5V/1A)
Rozdzielczość: 720P/1080i/1080p 60Hz
Zasięg adaptera bezprzewodowego: 30m
Czas reakcji adaptera: 7-10 ms
Wymiary adaptera: 70 x 73 x 13 mm
Długość kabla adaptera: 20 cm
Długość kabla odbiornika: 75 cm
Waga: 42 g
Materiał: ABS, nylon

W ZESTAWIE:

1x Adapter FIXED AirLink
1x Instrukcja obsługi

UWAGI:

Produkt jest objęty gwarancją zgodnie z przepisami prawnymi obowiązującymi w krajach, w których jest sprzedawany. W przypadku problemów serwisowych należy skontaktować się ze sprzedawcą, u którego zakupiono urządzenie.
FIXED nie ponosi odpowiedzialności za szkody spowodowane niewłaściwym użytkowaniem produktu.

PIELĘGNACJA I KONSERWACJA PRODUKTU

Do czyszczenia obudowy urządzenia należy używać miękkiej ściereczki.

ŚRODKI OSTROŻNOŚCI

Nie wystawiać urządzenia na działanie deszczu lub śniegu ani nie zanurzać go w wodzie.
Nie pozostawiać urządzenia w samochodzie na słońcu.
Nie wystawiać urządzenia bezpośrednio na działanie promieni słonecznych ani nie pozostawiać go w pobliżu źródeł ciepła.
Nie używaj urządzenia, jeśli zostało ono mocno uderzone, upuszczone lub w jakikolwiek sposób uszkodzone.
Nie należy demontować urządzenia, gdyż grozi to porażeniem prądem i/lub poparzeniem.
Urządzenie należy przechowywać w miejscu niedostępnym dla dzieci. Nieautoryzowane otwarcie lub modyfikacja części produktu spowoduje utratę gwarancji.

- Temperatura przechowywania produktu: 0 do 35 °C
- Temperatura pracy produktu: 0 do 40 °C

ROZWIĄZYWANIE PROBLEMÓW:

W przypadku problemów z produktem można skontaktować się z naszym działem pomocy technicznej pod adresem www.fixed.zone/podpora.

UTYLIZACJA PRODUKTU

(Dotyczy krajów z oddzielnymi systemami zbiórki materiałów nadających się do recyklingu).
Starych produktów nie wolno wyrzucać razem z odpadami domowymi! Jeśli produkt już nie działa, należy go zutylizować zgodnie z przepisami obowiązującymi w danym kraju.
Gwarantuje to, że stare produkty są poddawane recyklingowi w profesjonalny sposób, a także eliminuje negatywne konsekwencje dla środowiska. Z tego powodu sprzęt elektryczny jest oznaczony symbolem pokazanym tutaj.

Niniejszy produkt posiada oznaczenie CE zgodnie z dyrektywą EMC 2014/30/UE i dyrektywą RoHS 2011/65/UE. FIXED.zone a.s. niniejszym oświadcza, że niniejszy produkt jest zgodny z zasadniczymi wymaganiami i innymi stosownymi postanowieniami dyrektyw EMC 2014/30/UE i RoHS 2011/65/UE.

FIXED.zone a.s.
Budějovická 19
Homole 37001
Republika Czeska

PT

MANUAL DO UTILIZADOR

Obrigado por adquirir o Adaptador HDMI sem fios AirLink da FIXED.

1. Saída HDMI no recetor
2. Alimentação USB-A no recetor
3. Saída USB-C no adaptador
4. Botão de emparelhamento
5. Conector de alimentação

Leia este manual antes de utilizar.

INSTRUÇÕES DE UTILIZAÇÃO:

1. Ligue o conector de entrada USB-C do adaptador à interface USB-C do seu dispositivo. É necessário que a função de interface do computador tenha a função de transferência de dados (áudio, vídeo) e carregamento Power Delivery.
2. Para carregar o seu dispositivo enquanto transmite video, conecte um carregador suficientemente potente ao conector USB-C no outro lado do adaptador.
3. Conecte o receptor incluído na entrada HDMI e na entrada de alimentação USB-A na sua TV ou monitor.
4. Depois de ligar o recetor e o adaptador, prima o botão de emparelhamento no adaptador.
5. Aguarde 3-5 segundos. Quando a imagem começar a espelhar, o emparelhamento foi bem-sucedido.

ESPECIFICAÇÕES DO PRODUTO:

Entrada USB-C: PD 3.0 100 W
Especificações do ecrã: HDMI + USB-A (fonte de alimentação 5 V/1 A)
Resolução: 720P/1080i/1080p 60 Hz
Alcance do adaptador sem fios: 30 m
Tempo de resposta do adaptador: 7-10 ms
Dimensões do adaptador: 70 x 73 x 13 mm
Comprimento do cabo do adaptador: 20 cm
Comprimento do cabo do recetor: 75 cm
Peso: 42 g
Material: ABS, nylon

INCLUÍDO:

1x Adaptador FIXED AirLink
1x Manual do utilizador

NOTAS:

O produto está coberto pela garantia de acordo com os regulamentos legais dos países onde é vendido. Em caso de problemas com o serviço, contacte o revendedor onde adquiriu o dispositivo.
A FIXED não se responsabiliza por danos causados pelo uso indevido do produto.

CUIDADOS E MANUTENÇÃO DO PRODUTO

Use um pano macio para limpar o corpo do dispositivo.

PRECAUÇÕES DE SEGURANÇA

Não exponha o dispositivo à chuva ou neve nem o mergulhe em água.
Não deixe o dispositivo no carro exposto ao sol.
Não exponha o dispositivo diretamente à luz solar nem o deixe perto de fontes de calor.
Não utilize o dispositivo se tiver sofrido um impacto forte, se tiver caído ou se estiver danificado de alguma forma.
Não desmonte o equipamento, pois existe risco de choque elétrico e/ou queimaduras.
Mantenha o equipamento fora do alcance das crianças. A abertura ou modificação não autorizada de peças do produto anulará a garantia.

- Temperatura de armazenamento do produto: 0 a 35 °C
- Temperatura de funcionamento do produto: 0 a 40 °C

RESOLUÇÃO DE PROBLEMAS:

Em caso de problemas com o produto, pode contactar o nosso suporte em www.fixed.zone/podpora

ELIMINAÇÃO DO PRODUTO

(Aplicável em países com sistemas de recolha seletiva de materiais recicláveis).
Os produtos antigos não devem ser eliminados juntamente com o lixo doméstico! Se o produto já não funcionar, elimine-o de acordo com os regulamentos aplicáveis no seu país.
Isto garante que os produtos antigos são reciclados de forma profissional e elimina também consequências ambientais negativas. Por este motivo, o equipamento elétrico está marcado com o símbolo aqui apresentado.

Este produto possui a marcação CE em conformidade com a Diretiva EMC 2014/30/UE e a Diretiva RoHS 2011/65/UE. A FIXED.zone a.s. declara que este produto está em conformidade com os requisitos essenciais e outras disposições relevantes das Diretivas EMC 2014/30/UE e RoHS 2011/65/UE.

FIXED.zone a.s.
Budějovická 19
Homole 37001
República Checa

RO

MANUAL DE UTILIZARE

Vă mulțumim că ați achiziționat adaptorul HDMI wireless FIXED AirLink.

1. Ieșire HDMI pe receptor
2. Alimentare USB-A pe receptor
3. Ieșire USB-C pe adaptor
4. Buton de asociere
5. Conector de alimentare

Citiți acest manual înainte de utilizare.

INSTRUCȚIUNI DE UTILIZARE:

1. Conectați conectorul de intrare USB-C al adaptorului la interfața USB-C a dispozitivului dvs. Este necesar ca interfața computerului să aibă funcția de transfer de date (audio, video) și încărcare Power Delivery.
2. Pentru a încărca dispozitivul în timp ce transmiteți video, conectați un încărcător suficient de puternic la conectorul USB-C de pe cealaltă parte a adaptorului.
3. Conectați receptorul incluș la intrarea HDMI și la intrarea de alimentare USB-A de pe televizor sau monitor.
4. Odată ce receptorul și adaptorul sunt conectate, apăsați butonul de asociere de pe adaptor.
5. Așteptați 3-5 secunde. Odată ce imaginea începe să se oglindească, asocierea a reușit.

SPECIFICAȚII PRODUS:

Intrare USB-C: PD 3.0 100W
Specificații afișaj: HDMI + USB-A (alimentare 5V/1A)
Rezoluție: 720P/1080i/1080p 60Hz
Raza de acțiune a adaptorului wireless: 30 m
Timp de răspuns al adaptorului: 7-10 ms
Dimensiuni adaptor: 70 x 73 x 13 mm
Lungime cablu adaptor: 20 cm
Lungime cablu receptor: 75 cm
Greutate: 42 g
Material: ABS, nailon

INCLUS:

1x Adaptor FIXED AirLink
1x Manual de utilizare

NOTE:

Produsul este acoperit de garanție în conformitate cu reglementările legale din țările în care este vândut. În cazul unor probleme de service, vă rugăm să contactați distribuitorul de la care ați achiziționat dispozitivul.
FIXED nu își asumă nicio responsabilitate pentru daunele cauzate de utilizarea necorespunzătoare a produsului.

ÎNGRIJIREA ȘI ÎNTREȚINEREA PRODUSULUI

Utilizați o cârpă moale pentru a curăța corpul dispozitivului.

PRECAUȚII DE SIGURANȚĂ

Nu expuneți dispozitivul la ploaie sau zăpadă și nu îl scufundați în apă.
Nu lăsați dispozitivul în mașină la soare.
Nu expuneți dispozitivul direct la lumina soarelui și nu îl lăsați în apropierea surselor de căldură.
Nu utilizați dispozitivul dacă a fost supus unui impact puternic, dacă a fost scăpat sau dacă este deteriorat în vreun fel.
Nu dezasamblați echipamentul, există riscul de electrocutare și/sau arsuri.
Păstrați echipamentul la îndemâna copiilor. Deschiderea sau modificarea neautorizată a pieselor produsului va anula garanția.

- Temperatura de depozitare a produsului: 0 până la 35 °C
- Temperatura de funcționare a produsului: 0 până la 40 °C

DEPANARE:

În cazul unor probleme cu produsul, puteți contacta serviciul nostru de asistență la www.fixed.zone/podpora

ELIMINAREA PRODUSULUI

(Aplicabil în țările cu sisteme separate de colectare a materialelor reciclabile).
Produsele vechi nu trebuie aruncate împreună cu deșeurile menajere! Dacă produsul nu mai funcționează, aruncați-l în conformitate cu reglementările aplicabile în țara dumneavoastră.
Astfel, produsele vechi sunt reciclate în mod profesional și se elimină consecințele negative asupra mediului. Din acest motiv, echipamentele electrice sunt marcate cu simbolul prezentat aici.

Acest produs poartă marcajul CE în conformitate cu Directiva EMC 2014/30/UE și Directiva RoHS 2011/65/UE. FIXED.zone a.s. declară prin prezenta că acest produs este conform cu cerințele esențiale și cu alte dispoziții relevante ale Directivelor EMC 2014/30/UE și RoHS 2011/65/UE.

FIXED.zone a.s.
Budějovická 19
Homole 37001
Republica Cehă

SL

UPORABNIŠKI PRIROČNIK

Hvala za nakup brezžičnega HDMI adapterja FIXED AirLink.

1. HDMI izhod na sprejemniku
2. Napajanje USB-A na sprejemniku
3. USB-C izhod na adapterju
4. Gumb za seznanjanje
5. Napajalni priključek

Pred uporabo preberite ta priročnik.

NAVODILA ZA UPORABO:

1. Vtičnite USB-C vhodni priključek adapterja v USB-C vmesnik vaše naprave. Vmesnik računalnika mora imeti funkcijo prenosa podatkov (avdio, video) in polnjenja Power Delivery.
2. Če želite napajati napravo